梁下部取付（高荷重①）

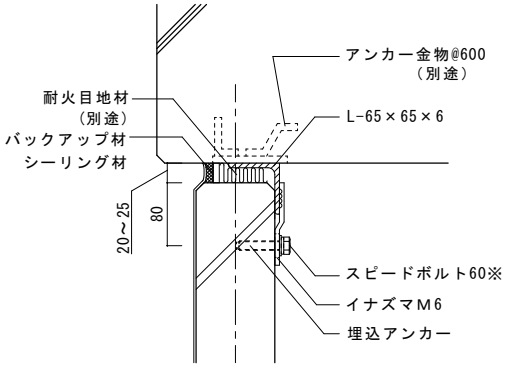

梁下部取付（高荷重②）

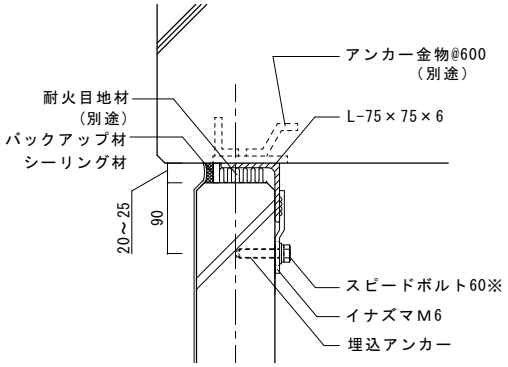

梁下部取付（高荷重③）

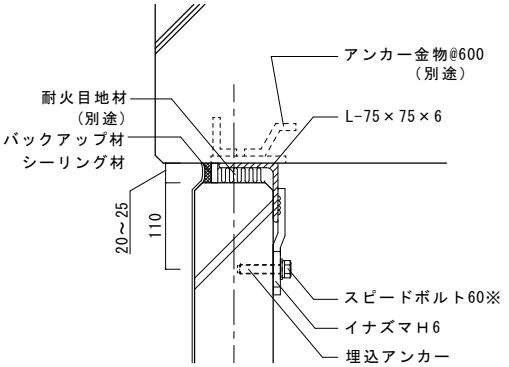

スラブ上部取付（高荷重①）

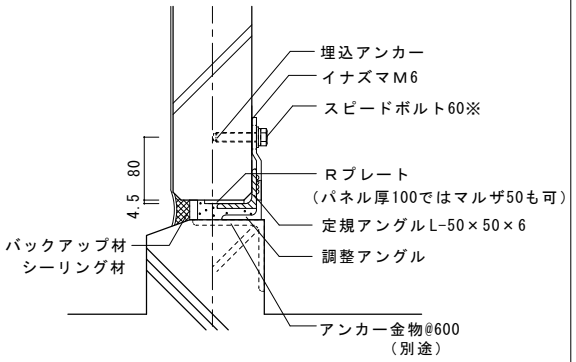

スラブ上部取付（高荷重②）

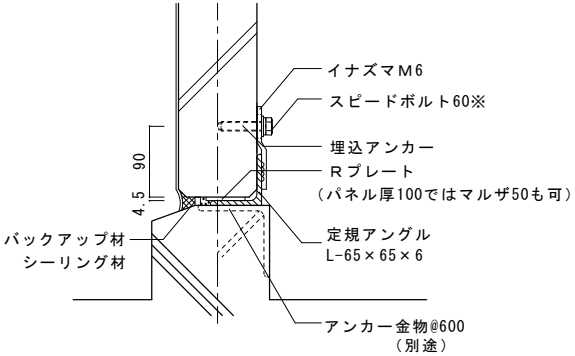

スラブ上部取付（高荷重③）

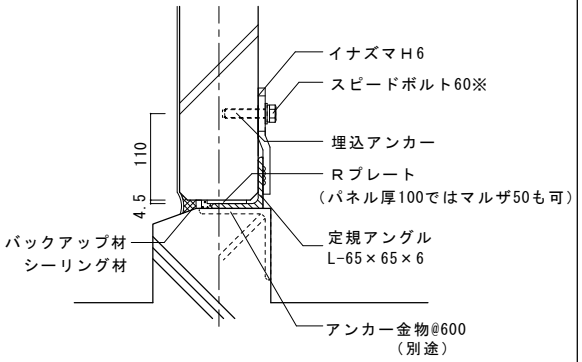

平面図（高荷重①）

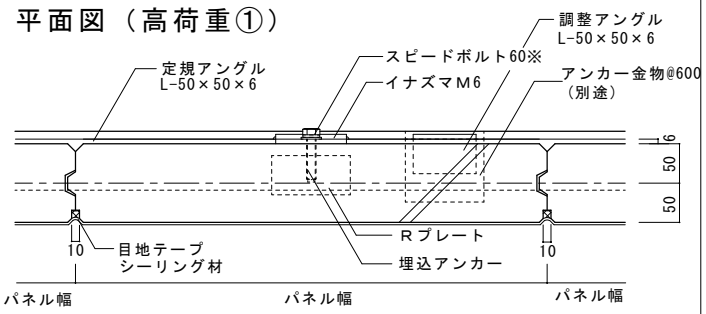

※150厚以上はスピードボルト40/50を使用

平面図（高荷重②）

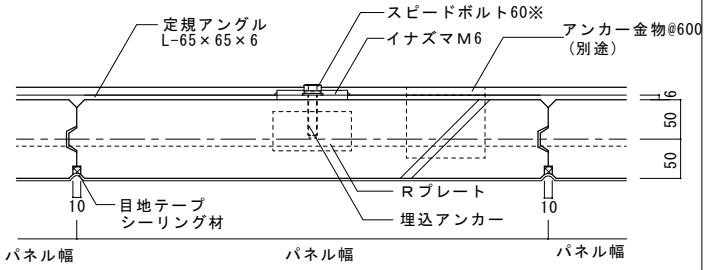

※150厚以上はスピードボルト40/50を使用

平面図（高荷重③）

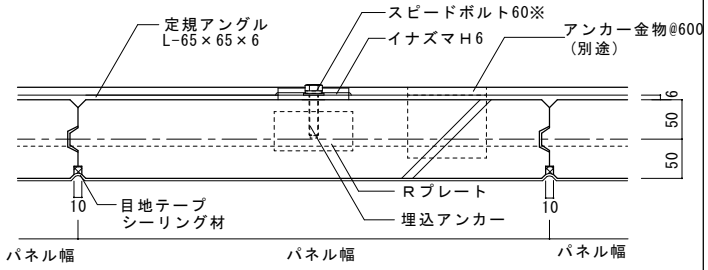

※150厚以上はスピードボルト40/50を使用

住友金属鉱山シポレックス株式会社	ＳＤＲ高層構法 標準ディテール(全)	名称	梁下部取付(高荷重)、スラブ上部取付(高荷重)、平面図(高荷重)	縮尺 S=1/5(A2)	図番 SDRH01_1 制定日 2020.8.29

梁下部取付（低荷重）

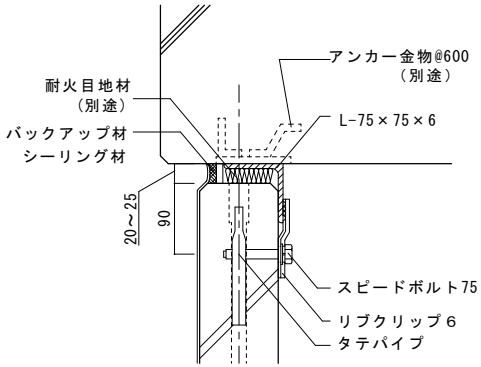

スラブ上部取付（低荷重）

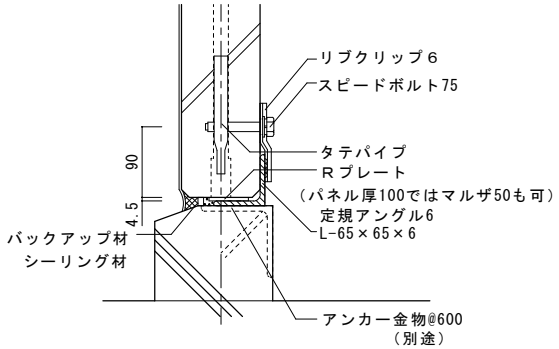

平面図（低荷重）

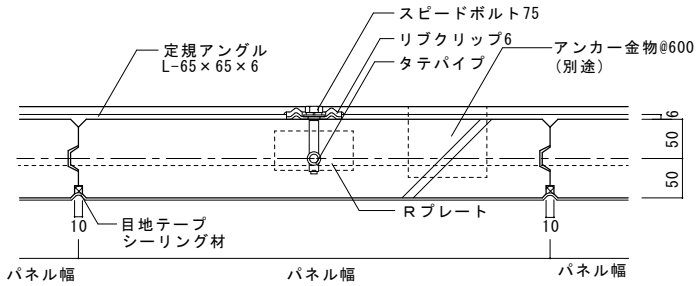

開口部取付（まぐさ壁低荷重）

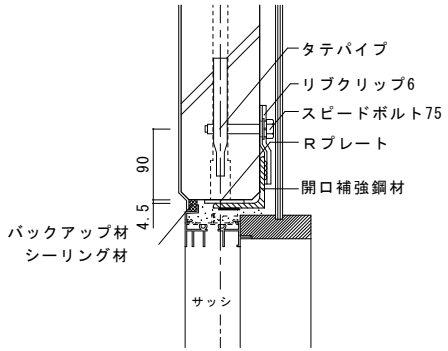

開口部取付（腰壁低荷重）

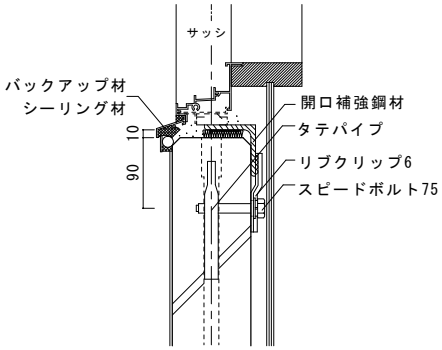

住友金属鉱山シポレックス株式会社	ＳＤＲ高層構法 標準ディテール(全)	名称	梁下部取付(低荷重)、スラブ上部取付(低荷重)、平面図(低荷重) 開口部取付(まぐさ壁)、開口部取付(腰壁)	縮尺	S=1/5(A2)	図番 制定日	SDRH01_2 2020.8.29

アジャストイナズマ6納まり

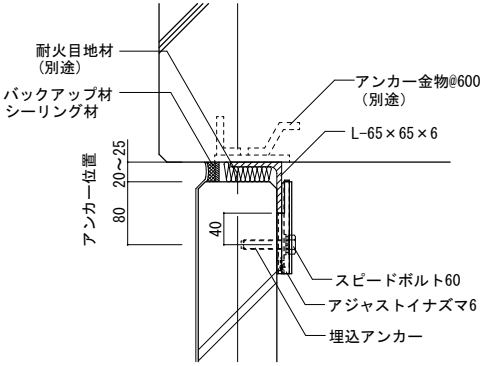

二次壁上部・L-65アングルの場合
梁下部取付

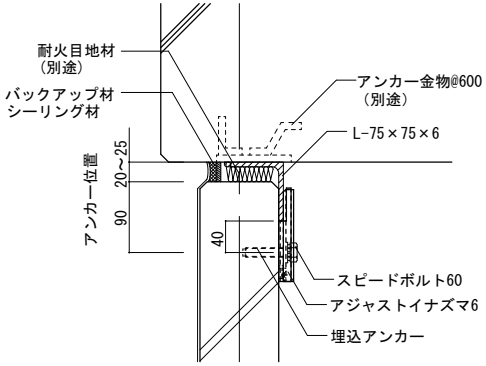

二次壁上部・L-75アングルの場合
梁下部取付

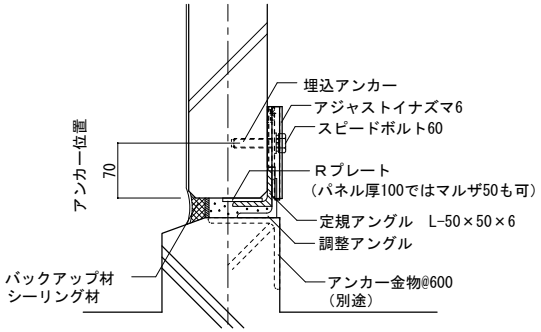

二次壁下部・L-50アングルの場合
調整アングル使用時

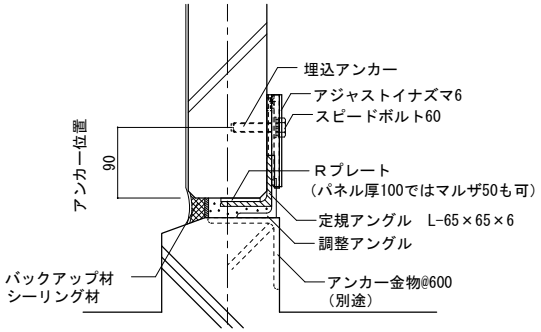

二次壁下部・L-65アングルの場合
調整アングル使用時

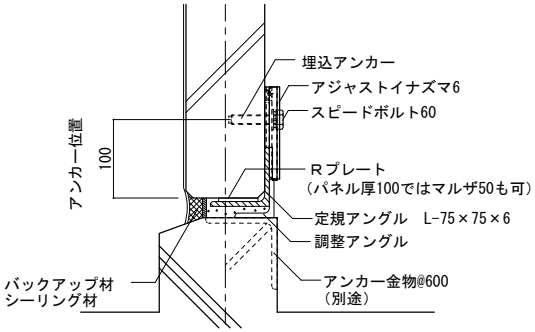

二次壁下部・L-75アングルの場合
調整アングル使用時

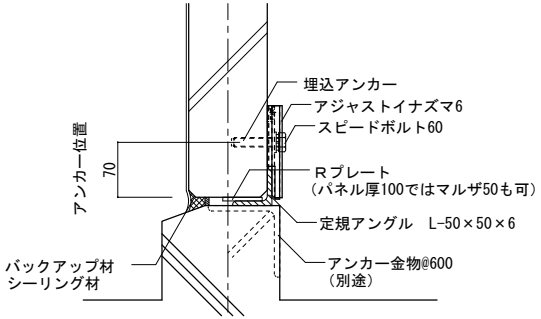

アンカー金物に定規アングル直付け時

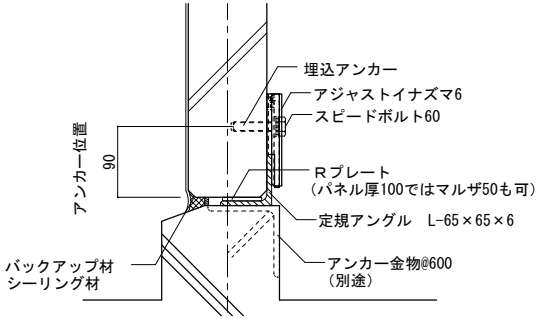

アンカー金物に定規アングル直付け時

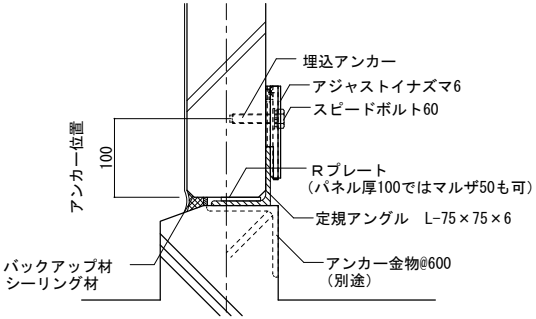

アンカー金物に定規アングル直付け時

※150厚以上はスピードボルト40/50を使用

住友金属鉱山シポレックス株式会社	ＳＤＲ高層構法　標準ディテール（全）	名称	アジャストイナズマ6使用時納まり 施標-A-13-01-05	縮尺	S=1/5(A2)	図番	SDRH01_3
						制定日	2020.11.20

二次壁タイプ 高荷重専用ファスナー
（共通ファスナー）

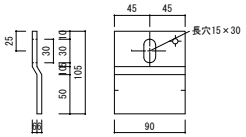

イナズマＭ６
材質：JIS G 3101 SS400
防錆：JIS H 8610 3級
JIS H 8625 2級

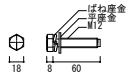

スピードボルト60
材質：JIS G 3539 SWCH
防錆：JIS H 8610 3級
JIS H 8625 2級

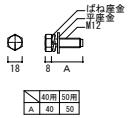

スピードボルト40／50
材質：JIS G 3539 SWCH
防錆：JIS H 8610 3級
JIS H 8625 2級
（※厚さ150mm、175mmアートの場合に使用）

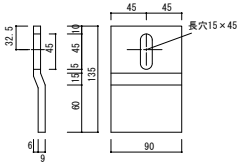

イナズマＨ６
材質：JIS G 3101 SS400
防錆：JIS H 8610 3級
JIS H 8625 2級

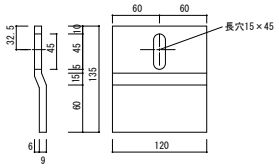

イナズマＨＷ６
材質：JIS G 3101 SS400
防錆：JIS H 8610 3級
JIS H 8625 2級

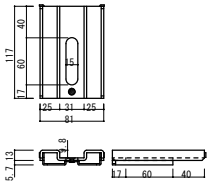

アジャストイナズマ6
材質：JIS G 3113 SAPH440
JIS G 3131 SPHC
防錆：JIS H 8610 3級
JIS H 8625 2級

住友金属鉱山シポレックス株式会社	ＳＤＲ高層構法 標準ディテール(全)	名称	高層ＳＤＲ専用金具	縮尺 S=1/5(A2)	図番 SDRH01_4 制定日 2020.8.29