パネル上部

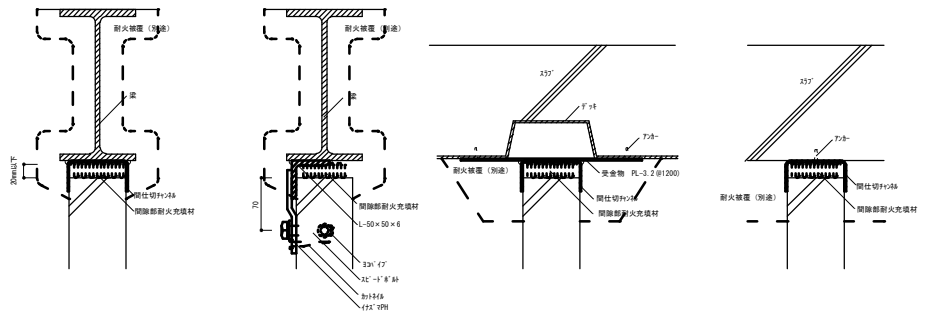

パネル下部

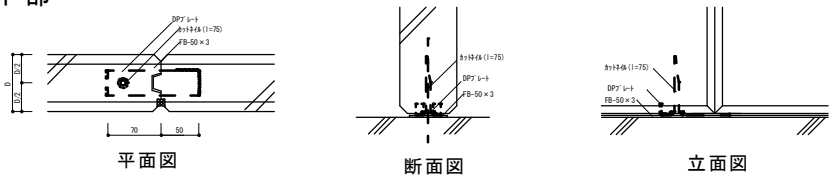

平面図　断面図　立面図

柱廻り部納まり

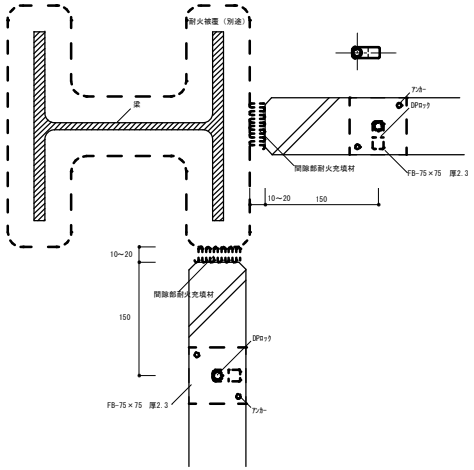

隅角部

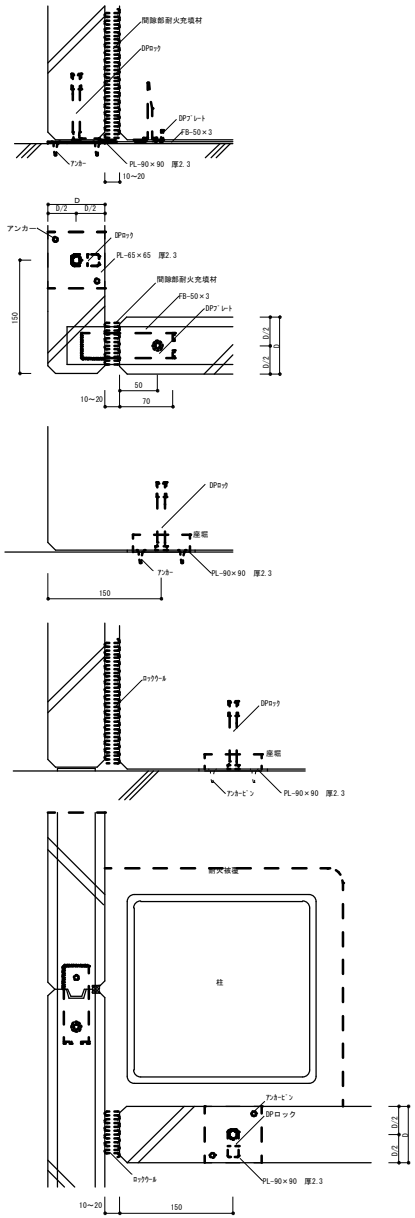

梁脇部・吹抜け部納まり

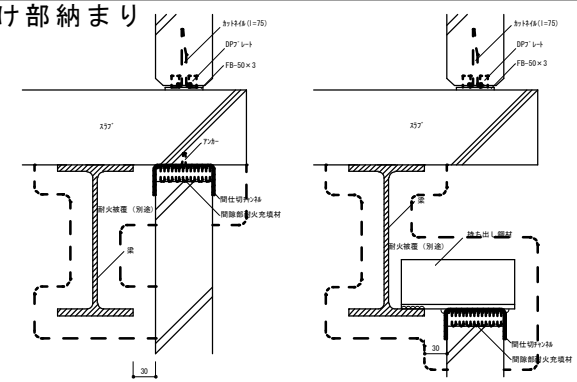

吹抜部・階段室納まり

積層タイプの場合には、
外壁構法を採用して下さい。
※この図は、SDR構法を用いた場合です。

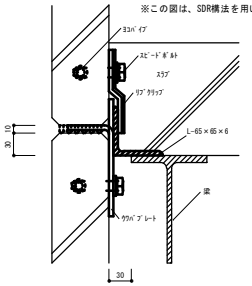

ＥＶシャフト部納まり

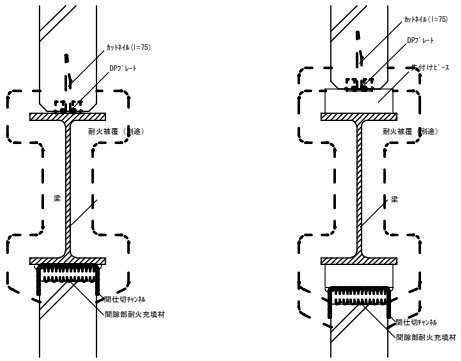

ドア開口部納まり

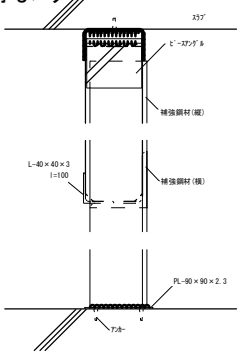

住友金属鉱山シポレックス株式会社　間仕切壁ＳＤＰ構法参考ディテール	名称 参考ディテール	縮尺 S=1/5(A2)	図番 SDP03
			制定日 2011.11.04
			改定日 2023.05.08